0073-1-7647
23.09.2013

0073-1-7647

WaveLINE
6780-500

FI **Asennus- ja käyttöohje**
Lue nämä ohjeet tarkasti ja pidä ne tallessa!

SE **Installations- och bruksanvisning**
Läs igenom bruksanvisningen noga och förvara den på ett säkert ställe

NO **Instructions de montage / Instructions d'utilisation**
Les lire attentivement et les respecter

DK **Montagehandleiding / Handleiding**
Zorgvuldig doorlezen en bewaren

Huomioitavaa	Anmärkningar	Merknader	Bemærkninger
● Tätä radiolaitetta on lupa käyttää muiden viestintäjärjestelmien kanssa ainoastaan kansallisen lainsäädännön puitteissa. Laitteen käyttö tontin tai kiinteistön rajojen yli on kielletty. Radiolaitteen käyttötarkoitus on Euroopan parlamentin ja neuvoston direktiivi 1999/5/EY, annettu 9 päivänä maaliskuuta 1999, radio- ja telepäätelaitteista ja niiden vaatimustenmukaisuuden vastavuoroisesta tunnustamisesta mukainen. ● Lähettimen ja toimilaitteen välillä on säilytettävä vähintään yhden metrin etäisyys. Laite on myös pidettävä vähintään yhden metrin päässä muista lähetinlaitteista, jotka lähettävät korkeataajuuksisia signaaleja (esim. tietokoneet sekä äänentoisto- ja videolaitteet). ● Lähetin ja toimilaite voidaan ohjelmoida vain, jos ne ovat radiokantaman päässä toisistaan. ● os paristovirta on vähissä, ohjainyksikön LED-valo välähtää, kun painiketta painetaan. Välähdys on merkki siitä, että paristo on vaihdettava pian.	● Denna radioenhet är endast licensierad för användning med andra kommunikationssystem enligt nationell lagstiftning. Kommunikationen får inte överskrida tomtgränser. Den avsedda användningen av radioenheten uppfyller kraven i R&TTE-riktlinjerna (1995/5/EG). ● Avståndet mellan sändare och styrdon och främmande sändarenheter som också avger högfrekventa signaler (t.ex. datorer, ljud-och videosystem) bör vara minst 1 m. ● Ta hänsyn till den maximala radioräckvidden så att sändare och styrdon kan programmeras till varandra. ● Vid låg batteriladdning blinkar styrenhetens lysdioder en kort stund efter det att du har tryckt på knappen som indikerar om batterierna behöver bytas ut snart.	● Denne radioenheten er kun lisensiert for bruk med andre kommunikasjonssystemer i henhold til nasjonal lovgivning. Kommunikasjon må ikke krysse eiendomsgrenser. Den tiltenkte bruken av radioenheten oppfyller kravene i R&TTE-retningslinjene (1995/5/EG). ● Avstanden mellom sender og aktuator og fremmede senderenheter som også sender ut høyfrekvente signaler (f.eks datamaskiner, lyd- og videosystemer) bør være minst 1,0 m. ● Vær oppmerksom på maksimal radiorekkevidde for å sikre at senderen og aktuatoren kan programmeres til hverandre. ● I tilfelle batterinivået er lavt vil LED-lampene på kontrollenheten blinke kort etter at man har trykket på knappen for å indikere at batteriene må byttes ut snart.	● Dette radioudstyr er kun godkendt til anvendelse i forbindelse med andre kommunikationssystemer inden for rammerne af national lovgivning. Kommunikation må ikke krydse grænsen mellem ejendomme. Den tilsigtede anvendelse af radioudstyret er i overensstemmelse med R&TTE-direktivet (1995/5/EF). ● Afstanden mellem transmitteren og aktuatoren og til fremmed udstyr som også udsender højfrekvente stråler, (f.eks. computere, audio- og videosystemer) skal være mindst 1,0 m. ● Vær opmærksom på den maksimale senderækkevidde, således at transmitter og aktuator kan programmeres til hinanden. ● I tilfælde af lav batterispænding blinker LED'erne kortvarigt efter at en knap bliver aktiveret, for at indikere at batterierne snart skal udskiftes.
Älä laita käytettyjä paristoja sekäjätteen joukkoon.	Kasta inte använda batterier i hushållssoporna.	Ikke kast brukte batterier i husholdningsavfallet.	Brugte batterier må ikke bortskaffes sammen med husholdningsaffald.
Viallisia litiumparistoja ei saa lähettää ilmarahtina. Muussa kuljetuksessa on noudatettava ARD:n ohjesääntöä 188.	Defekta litiumbatterier får inte transporteras med flyg. När det gäller andra typer av transporter måste de uppfylla ARD-förordning 188.	Defekte litiumbatterier må ikke sendes med flyfrakt. For andre transportmåter må forskrift 188 fra ARD følges.	Defekte litiumbatterier må ikke sendes via luftpost. Ved andre transportformer skal bestemmelse 188 i ARD overholdes.

Käyttö	Tillämpning	Bruksområde	Anvendelse
Käsilähetin 6780-500 on kauko-ohjainlaite yksi- tai kaksikytkimellisille releille sekä yleissäätimelle ja/tai kaihdinohjaimelle.	Den manuella sändaren 6780-500 är en fjärrkontroll för fjärrstyrning av styrdon för 1-/2-vägskoppling, dimning och/eller persienner.	Manuell sender 6780.-500 ... er en fjernstyringsenhet for fjernstyring av enkle/doble bryter-, dimmer- og/eller persienneaktuatorer.	Den manuelle transmitter 6780-500 er en fjernbetjening til styring af enkelt-/dobbeltvirkende aktuatorer for omskiftere, dæmpning eller persienner.

Tekniset tiedot	Tekniska data	Tekniske spesifikasjoner	Tekniske data	
Nimellisjännite	Märkspänning	Merkespenning	Driftsspænding	1 x CR2030; 3 V -
Nimellistaajuus	Märkfrekvens	Merkefrekvens	Transmissionsfrekvens	868 Hz
Pariston kesto normaalioloissa	Normal batterilivslängd	Typisk batterilevetid	Typisk batterilevetid	≥ 5 Jahre
Ympäristön lämpötila	Omgivningstemperatur	Omgivelsestemperaturområde	Omgivende temperaturinterval	-5° C – + 45° C
Suojaus	Skydd	Beskyttelse	Beskyttelse	IP 20

Kuva./Fig./Fig./Bil. 1

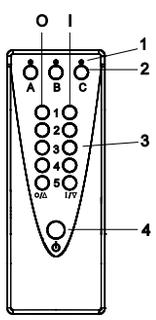

Kiinnitys/kytkentä	Montering/ anslutning	Montering / tilkobling	Montering/ tilslutning
Edestä katsottuna 1 = LED-valot 2 = alueet A, B, C 3 = kanavapainikkeet 1-5 4 = kaikki pois O = pois-painikkeet I = päälle-painikkeet	Framifrån 1 = Lysdioder 2 = område A, B, C 3 = kanalknappar 1-5 4 = allt av O = knapprad O I = knapprad I	Sett forfra 1 = LED-lamper 2 = område A, B, C 3 = kanalknappene 1-5 4 = alt av O = knapperad O I = knapperad I	Set forfra 1 = LED'er 2 = område A, B, C 3 = kanalknapper 1-5 4 = Sluk alt O = knaprække O I = knaprække I

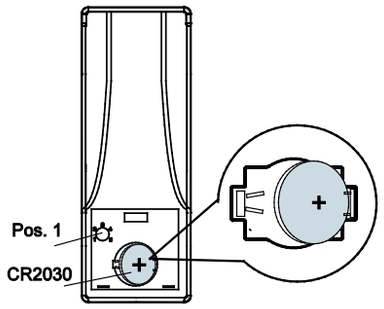

Näkymä takaapäin	Bakifrån	Sett bakfra	Set bagfra
Näkymä kannen alta 1 = toimintoytkin Asenna paristo (CR 2030) kuvan ohjeiden mukaan	Detaljer under hölje 1 = driftlägesomkopplare Sätt i batteriet (CR 2030) enligt illustrationen	Detaljer under dekselet 1 = driftsmodusbryter Sett inn batteriet (CR 2030) i henhold til illustrasjonen	Detaljer under dækplade 1 = kontakt for driftsmåde Isæt batteri (CR 2030) som vist på tegning.

Kuva./Fig./Fig./Bil. 2

Kuva./Fig./Fig./Bil. 3

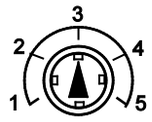

Toimintokytkin (kuva 2, kohta 1)	Driftlägesomkopplare (fig. 2 pos. 1)	Driftsmodusbryter (fig. 2 pos. 1)	Omskifter for driftsmåde (fig. 2, pos. 1)
1 = Sälekaihdinohjelma	1 = persiennprogram	1 = persienneprogram	1 = persienneprogram
2 = Kytkinohjelma	2 = växlingsprogram	2 = bryterprogram	2 = omskifterprogram
3 = Normaaliohjelma	3 = standard	3 = standard	3 = standard
4 = Himmenninohjelma	4 = dimmerprogram	4 = dimmerprogram	4 = dæmperprogram
5 = Tilannekutsu	5 = scenprogram	5 = sceneprogram	5 = sceneprogram

Käyttöönotto	Driftsättning	Igangkjøring	Idriftsættelse
Käsilähetin on liitettävä toimilaitteisiin ennen käyttöönottoa. Noudata toimilaitteen käyttöohjeita ohjelmoidessasi laitetta. Alueille A, B ja C voi jokaiselle ohjelmoida viisi kanvaa (alueiden vaihtamisesta ks. Käyttö). Ohjelmoinnin jälkeen yksittäisiä laitteita voi ohjata alla kuvatulla tavalla.	Innan den manuella sändaren används första gången måste den anslutas till styrdonen. Följ programmeringsstegen under Styrdon - Driftsättning i respektive bruksanvisning. För vardera området A, B och C kan 5 kanaler programmeras. (hur du byter beskrivs under Drift) Efter detta kan styrningen för respektive konsument hanteras så som beskrivs nedan	Før første gangs bruk må den manuelle senderen være tilkoblet aktuatorene. Følgende programmeringstrinn i de respektive bruksanvisningene Aktuator - Igangkjøring. For hvert av områdene A, B eller C kan det programmeres 5 kanaler. (for omkobling, se Drift) Etter dette kan de enkelte forbrukere styres som beskrevet nedenfor	Inden den første betjening skal den manuelle transmitter forbindes med aktuatorerne. Følg trinnene for programmering i betjeningsvejledningen for aktuatorerne – idriftsættelse. I hvert af områderne A, B, og C kan der programmeres 5 kanaler. (Omskiftning er beskrevet under Betjening). Herefter kan de enkelte brugere styres som beskrevet nedenfor.
Tärkeää: Toimintokytkin (kuva 2, kohta 1) on asetettava asentoon 3 ohjelmoinnin jälkeen.	**Viktigt:** När programmeringen är klar ska driftsomkopplaren (fig. 2 pos. 1) ställas in på läge 3.	**Viktig:** Etter vellykket programmering stilles driftsmodusbryteren (fig. 2 pos. 1) på pos. 3.	**Vigtigt:** Efter at programmeringen er udført uden fejl, skal omskifteren for driftsmåde (fig. 2, pos. 1) stilles på position 3.
Tilannekutsujen ohjelmointi Tilannekutsuja voi tallentaa ja ladata vasta, kun langaton painike (käsilähetin ja/tai ohjainyksikkö) on kytketty toimilaitteisiin. – Haluttu "tilannekutsu" tallennetaan käyttämällä aiemmin ohjelmoituja lisäpainikkeita (kytkeminen, himmennys, kaihtimet). Kaihdinten on liikuttava haluttuun suuntaan tallentamisen aikana. – Pidä kyseisen painikeparin tilannekutsupainiketta pohjassa (> 5 sekunttia), kunnes LED-valo aluepainikkeen yläpuolella on sammunut. "Tilannekutsu" on tämän jälkeen tallentunut, ja sen voi ladata nopealla napinpainalluksella. Jokaiselle langattomalle painikkeelle voi tallentaa kaksi "tilannekutsua". Tilannekutsuja voi myöhemmin muuttaa yllä olevien ohjeiden mukaan.	**Programmera scener** Scenerna kan bara lagras och anropas efter det att du har gjort den grundläggande anslutningen av knapp-paren (manuell sändare och/eller styrenhet) till styrdonen. – Du ställer in den önskade "scenen" med de tidigare tilldelade extraknapparna (omkoppling, dimmer, persienn). Persiennerna måste röra sig i den önskade riktningen under sparandeprocessen. – Du trycker in den önskade scenknappen för respektive knapp-par en längre stund (> 5 sekunder) tills lysdioden slocknar. "Scenen" har nu lagrats, och du kan ta fram den genom en snabb knapptryckning. Du kan lagra och ta fram 2 "scener" per knapp-par. Du kan dessutom ändra alla scener senare enligt beskrivningen ovan.	**Programmering av scener** Scener kan bare lagres og hentes fram etter tilkobling av et knappepar (manuell sender og/eller kontrollenhet) med aktuatorer. – Ønsket "scene" stilles med tilleggsknapper (kobling, dimming, persienne) som allerede er tilordnet. For å gjøre dette må persiennene settes i bevegelse i ønsket retning under lagringsprosessen. – Trykk et langt trykk på ønsket sceneknapp til respektive knappepar (> 5 sekunder), til LED-lampen slukker. "Scenen" er nå lagret og kan hentes fram med et kort trykk på en knapp. 2 "scener" kan lagres og hentes fram per knappepar. Alle scener kan også endres senere av brukeren som beskrevet over.	**Programmering af scener** Scener kan kun gemmes og hentes efter den grundlæggende forbindelse af et par knapper (manuel transmitter og/eller kontrolenhed) med aktuatorer. – Den ønskede scene indstilles med yderligere knapper (omskiftning, dæmpning, persienne) som på forhånd er tildelt. For at gøre det skal man køre persiennen til den ønskede position under proceduren for gemning. – Den ønskede sceneknap i det pågældende par knapper holdes inde (> 5 sekunder) indtil LED'en over områdeknappen slukker. Scenen er nu gemt og kan hentes med et kortvarigt tryk på en knap. Der kan gemmes og hentes 2 scener for hvert par knapper. Alle scener kan også ændres af brugeren senere som beskrevet ovenfor.

Käyttö käsilähettimellä	Användning av manuell sändare	Betjening fra den manuelle senderen	Betjening via manuel transmitter
Toimintokytkin (kuva 3) on asetettava takaisin asentoon 3 ohjelmoinnin jälkeen. Alueita (A, B, C) **vaihdetaan** painamalla alueen painiketta (noin 5 sekunnin ajan), kunnes alueen LED-valo syttyy. Kun valo sammuu, tuleva vakioalue on aktivoitu. Paina haluamaasi painiketta/ toimintoa (1–5). Alueen LED-valo välähtää kerran. Aluetta (A,B,C) voi **vaihtaa hetkeksi** painamalla nopeasti sen painiketta. Alueen LED-valo välähtää kerran. Halutun painikkeen/ toiminnon voi tämän jälkeen aktivoida. Jos aktivaatiota ei tehdä viiden sekunnin kuluessa, alue vaihtuu automaattisesti takaisin oletusalueeseen. **Kaikki pois** (kuva 1, kohta 4) kytkee kaikki kytketyt rele- ja yleissäädintoimilaitteet pois päältä. – Alueiden A, B ja C LED-valot välähtävät kerran vahvistukseksi. – Toiminto on ohjelmoitava etukäteen (ks. Ohjelmointi) Toimintokytkin (kuva 3) on asetettava takaisin asentoon 3 ohjelmoinnin jälkeen.	När programmeringen är klar för du tillbaka driftlägesomkopplaren (fig. 3) till position 3. Du byter till ett annat område (A, B eller C) genom att hålla dess knapp intryckt (ca 5 sekunder). Lysdioden för området tänds. Så snart den slocknar har det valda området aktiverats som standardområde. Tryck på den önskade knappen/ funktionen (1-5). Lysdioden för området tänds för ett kort ögonblick. En **snabb växling** mellan områdena (A,B,C) åstadkommer du genom att hålla respektive knapp intryckt under ett kort ögonblick. Lysdioden för området tänds för ett kort ögonblick. Nu kan du aktivera den önskade knappen/funktionen. Om du inte gör någon ytterligare aktivering inom 5 sekunder återgår inställningen automatiskt till det förinställda standardområdet. **Allt av** (fig. 1 pos. 4) stänger av alla anslutna belysningsstyrdon. – Lysdioderna för områdena A, B och C blinkar till en gång som bekräftelse. – Måste programmeras som omkopplare i förväg (se Programmering*) När programmeringen är klar för du tillbaka driftlägesomkopplaren (fig. 3) till position 3.	Etter at programmering er fullført må driftsmodusbryteren (fig. 3) tilbakestilles til posisjon 3. En **generell omkobling** mellom områdene (A, B, C) blir aktivert av respektive knapp (ca. 5 sekunder). Områdelampen lyser. Så snart den slukker vil det nye standardområdet være aktivert. Trykk ønsket knapp/funksjon (1-5). Områdelampen lyser én gang. En **kort omkobling** mellom områdene (A, B, C) blir aktivert av respektive knapp et kort øyeblikk. Områdelampen lyser én gang. Nå kan ønsket knapp/funksjon aktiveres. Hvis ikke ytterligere aktivering skjer innen fem sekunder, skifter området automatisk tilbake til det forhåndsinnstilte standardområdet. **Alt av** (fig. 1 pos. 4) slår av alle tilkoblede lysaktuatorer. – LED-lampene for områdene A, B og C blinker én gang som bekreftelse. – Må programmeres som bryter på forhånd (se Programming*) Etter at programmering er fullført må driftsmodusbryteren (fig. 3) tilbakestilles til posisjon 3.	Efter programmeringen skal kontakten for driftsmåde (fig. 3) resættes til position 3. En **generel omskiftning** mellem områderne (A, B, C) aktiveres ved at den pågældende knap holdes trykket ind i ca. 5 sekunder. Område-LED'en lyser. Så snart den slukkes, er det fremtidige standardområde aktiveret. Tryk på den ønskede knap/funktion (1-5). Område-LED'en lyser én gang. En **kortvarig omskiftning** mellem områderne (A, B, C) sker ved et kortvarigt tryk på den pågældende knap. Område-LED'en lyser én gang. Nu kan den ønskede knap/funktion aktiveres. Hvis der ikke sker nogen yderligere aktivering inden for 5 sekunder, skifter området automatisk tilbage til det forudindstillede standardområde. **Sluk alt** (fig. 1, pos. 4) slukker alle tilsluttede aktuatorer for belysning. – LED'erne for områderne A, B og C blinker én gang som bekræftelse. – Skal forinden programmeres som omskifter (se under Programmering). Efter programmeringen skal kontakten for driftsmåde (fig. 3) resættes til position 3.

0073-1-7647

0073-1-7647
27.05.2011

WaveLINE
6780-500 Handsender

GER **Montage- und Betriebsanleitung**
Sorgfältig lesen und aufbewahren

ENG **Installation and operating instructions**
Read carefully and keep in a safe place

FRE **Instructions de montage et d'utilisation**
Les lire attentivement et les respecter

DUT **Montage en handleiding**
Zorgvuldig doorlezen en bewaren

Hinweise

- Dieses Funkgerät ist in Verbindung mit anderen Kommunikationssystemen nur im Rahmen nationaler Gesätze zugelassen. Zur Kommunikation dürfen Grundstücksgrenzen nicht überschritten werden. Die bestimmungsgemäße Verwendung des Funkgerätes entspricht den Anforderungen der R&TTE Richtlinien (1995/5/EG).
- Der Abstand von Sender und Aktor zueinander und zu fremden Sendegeräten, die ebenfalls hochfrequente Signale abstrahlen (z.B. Computer, Audio- und Videoanlagen) sollte mindestens 1,0 m betragen.
- Achten Sie auf die maximale Funkreichweite, damit Sender und Aktor aufeinander angelernt werden können.
- Bei schwacher Batterie blinken die LED’s des Bedienelementes nach einer Tastenbetätigung für kurze Zeit schnell auf und weisen somit auf einen bald fälligen Batteriewechsel hin.

Verbrauchte Batterien nicht mit dem Hausmüll entsorgen.

Defekte Lithiumbatterien dürfen nicht per Luftfracht verschickt werden. Bei anderen Transportarten muss die Sondervorschrift 188 der ADR beachtet werden.

Notes

- This radio device is is only licensed for use with other communication systems within the framework of national laws. Communication must not cross property boundaries. The intended use of the radio device conforms to the requirements of the R&TTE guidelines (1995/5/EG).
- The distance between the transmitter and actuator and to foreign transmitting devices that also emit high-frequency signals (e.g. computers, audio and video systems) should be at least 1.0 m.
- Observe the maximum radio range to ensure transmitter and actuator can be programmed to each other.
- In case of low battery power the LEDs of the control unit briefly flash after a press of a button to indicate that the batteries will need to be replaced soon.

Do not dispose of used batteries in the household waste.

Defective lithium batteries must not be sent via air freight. For other types of transport the regulations 188 of the ARD must be adhered to.

Notas

- En liaison avec d'autres systèmes de communication, cet appareil radio n'est homologué que dans le cadre de la législation nationale en vigueur. Pour la communication, il est interdit de dépasser les limites du terrain. L'utilisation conforme à l'usage prévu de l'appareil radio est conforme aux exigences des directives R&TTE (1995/5/CE).
- La distance séparant l'émetteur et l'actionneur ainsi qu'entre ces éléments et les transmetteurs étrangers qui utilisent également des signaux haute fréquence (par ex. des ordinateurs, des installations audio ou des systèmes vidéo) doit être d'au moins 1,0 m.
- Attention à la portée radio maximale afin de pouvoir synchroniser les émetteurs et les récepteurs les uns avec les autres.
- Si la pile est faible, les DEL de l'élément de commande clignotent rapidement pendant un cours laps de temps après un actionnement de touche et signalent ainsi qu'il faut bientôt changer les piles.

Ne pas jeter les piles usagées avec les déchets ménagers.

Les piles au Lithium défectueuses ne doivent pas être expédiées par voie aérienne. Pour les autres modes de transport, la directive spécifique 188 de l'ADR doit être respectée.

Opmerkingen

- Dit radiografische apparaat is in combinatie met andere communicatiesystemen uitsluitend toegelaten binnen de kaders van de nationale wetgeving. Voor de communicatie mogen de perceelgrenzen niet worden overschreden. Het beoogde gebruik van het radiografische apparaat voldoet aan de eisen van de R&TTE-richtlijnen (1995/5/EG).
- De afstand tussen zender en actuator, en naar andere apparaten die eveneens hoogfrequente signalen uitzenden (bijvoorbeeld computers, audio- en videotoestellen) zou minimaal 1,0 m moeten bedragen.
- Houdt u rekening met het maximale zendbereik om zender en actuator op elkaar te kunnen afstemmen.
- Wanneer de batterij bijna op is gaan de LED's op het bedieningselement na het indrukken van een toets voor korte tijd snel knipperen en wijzen u er zo op dat de batterijen binnenkort moeten worden vervangen.

Oude batterijen niet met het gewone huisafval afvoeren.

Defecte lithiumbatterijen mogen niet per luchtpost worden verzonden. Bij andere vormen van transport moet het speciale voorschrift, nummer 188, van de (Duitse) ADR worden opgevolgd.

Verwendung

Der Handsender 6780-500 ist eine Fernbedienung, mit der 1-/2-fach Schalt-, Dimm- und/oder Jalousieaktoren per Funk ferngesteuert werden können.

Application

Manual transmitter 6780-500 is a remote control unit for the remote control of 1gang/2gang switching, dimming and/or blind actuators.

Utilisation

La télécommande 6780-500 est une télécommande permettant de piloter à distance des actionneurs simples/doubles, de commutation, de variation de lumière ou/et de store.

Toepassing

De handzender 6780-500 is een afstandsbediening waarmee 1-/2-voudige schakel-, dim- en/of jaloezieactuatoren radiografisch op afstand kunnen worden bediend.

Technische Daten / Technical data / Caractéristiques techniques / Technische gegevens

Betriebsspannung	Rated voltage	Tension de fonctionnement	Bedrijfsspanning	1 x CR2030; 3 V -
Übertragungsfrequenz	Rated frequency	Fréquence de transmission	Overdrachtfrequentie	868 Hz
Typische Batterielebensdauer	Typical battery service life	Durée de vie type des piles	Typische levensduur van de batterij	≥ 5 Jahre
Umgebungstemperaturbereich	Ambient temperature range	Plage de température ambiante	Omgevingstemperatuurbereik	-5° C – + 45° C
Schutzart	Protection	Type de protection	Beschermingsgraad	IP 20

Montage / Anschluss / Mounting / connection / Montage / Raccordement / Montage / aansluiting

Abb. 1; Fig. 1; Afb. 1

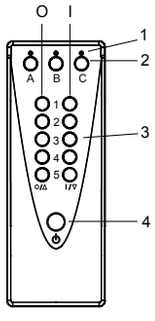

Frontansicht
1 = LEDs
2 = Bereich A, B, C
3 = Kanaltasten 1-5
4 = Alles aus
O = Tastenreihe O
I = Tastenreihe I

Frontal view
1 = LEDs
2 = area A, B, C
3 = channel buttons 1-5
4 = everything Off
O = button row O
I = button row I

Vue avant
1 = DEL
2 = zone A, B, C
3 = touches de canaux 1-5
4 = Tout est éteint
O = série de touches O
I = série de touches I

Vooraanzicht
1 = LED's
2 = bereik A, B, C
3 = kanaaltoetsen 1-5
4 = alles uit
O = toetsenreeks O
I = toetsenreeks I

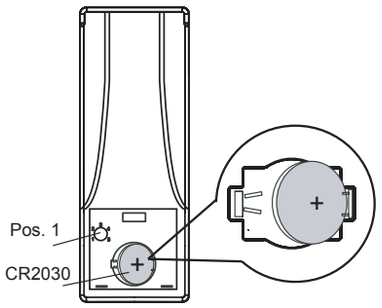

Rückansicht
Details unter Abdeckplatte
1 = Betriebsartschalter
Batterie (CR 2030) gemäß Abbildung einlegen

Rear view
Details under cover plate
1 = operating mode switch
Insert battery (CR 2030) according to illustration

Vue arrière
Détails sous la plaque de recouvrement
1 = commutateur de mode de fonctionnement
Insérer la pile (CR 2030) comme indiqué sur la figure

Achteraanzicht
Details onder afdekplaat
1 = modusschakelaar
Batterij (CR 2030) plaatsen zoals weergegeven in de afbeelding

Abb. 2; Fig. 2; Afb. 2

Abb. 3; Fig. 3; Afb. 3

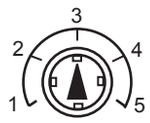

Betriebsartschalter (Abb.2 Pos.1)	Operating mode switch (Fig. 2 pos. 1)	Commutateur de mode de fonctionnement (fig. 2, pos. 1)	Modusschakelaar (afb. 2, pos. 1)
1 = Programm Jalousie	1 = blind program	1 = programme store	1 = programma jaloezie
2 = Programm Schalter	2 = switch program	2 = programme commutateur	2 = programma schakelaar
3 = Standard	3 = standard	3 = standard	3 = standaard
4 = Programm Dimmer	4 = dimmer program	4 = programme variateur	4 = programma dimmer
5 = Programm Szene	5 = scene program	5 = programme scénario	5 = programma scenario

Inbetriebnahme

Vor der 1. Bedienung muss der Handsender mit den Aktoren verknüpft werden.
Folgen Sie den Programmierungsschritten der jeweiligen Bedienungsanleitung Aktor - Inbetriebnahme.
In den Bereichen A, B oder C sind jeweils 5 Kanäle programmierbar. (Umschaltung siehe Bedienung.)
Anschließend können die einzelnen Verbraucher wie unten beschrieben gesteuert werden

Wichtig: Nach erfolgreicher Programmierung ist der Betriebsartschalter (Abb. 2 Pos 1) auf die Pos. 3 zu stellen.

Programmierung Szenen

Szenen können erst nach der grundsätzlichen Verknüpfung eines Tastenpaares (Handsender und/oder Bedienelement) mit Aktoren gespeichert und aufgerufen werden.
– Die gewünschte „Szene“ wird mit weiteren, zuvor zugeordneten Tasten (Schalten, Dimmen, Jalousie) eingestellt. Dazu müssen die Jalousien während des Speichervorgangs in die gewünschte Richtung fahren.
– Die Szenentaste des jeweiligen Tastenpaares wird lang (> 5 sek.) gedrückt, bis die LED über der Bereichstaste erlischt.
Die „Szene“ ist jetzt gespeichert und kann über einen kurzen Tastendruck aufgerufen werden.
Pro Tastenpaar können 2 „Szenen“ gespeichert und aufgerufen werden.
Alle Szenen sind wie oben beschrieben auch nachträglich durch den Anwender veränderbar.

Commissioning

Prior to the first operation the manual transmitter must be connected with the actuators.
Follow the programming steps of the respective operating instructions Actuator - Commissioning.
In areas A, B or C, 5 channels each can be programmed. (for switchover see Operation)
After this the individual consumers can be controlled as described below

Important: After successful programming, the operating mode switch (Fig. 2 pos. 1) is to be set on pos. 3.

Programming scenes

Scenes can only be stored and called up after the basic connection of a button pair (manual transmitter and/or control unit) with actuators.
– The desired "scene" is set with additional buttons (switching, dimming, blind) that have been previously assigned. For this the blinds must be moving in the desired direction during the saving process.
– The scene button of the respective button pair is pressed long (> 5 seconds), until the LED above the area button goes out.
The "scene" is now stored and can be called up with a brief press of a button.
2 "scenes" can be stored and called up per button pair.
All scenes can also be changed later by the user as described above.

Mise en service

Avant la première utilisation, la télécommande doit être reliée aux actionneurs.
Suivre les étapes de programmation des instructions de service concernées Mise en service - Actionneur.
Dans les zones A, B ou C, 5 canaux sont programmables (pour la permutation, voir Commande)
Ensuite, les différents consommateurs comme être pilotés comme décrit ci-dessous

Important : une fois la programmation terminée avec succès, il faut placer le commutateur de mode de fonctionnement (fig. 2, pos. 1) sur 3.

Programmation scénarios

Ce n'est qu'après la liaison fondamentale d'une paire de touches (télécommande et/ou élément de commande) avec les actionneurs, qu'il est possible d'enregistrer et d'appeler des scénarios.
– Le « scénario » souhaité se règle avec d'autres touches affectées au préalable (Commutation, Variation de lumière, Store). Pour ce faire, les stores doivent se déplacer dans la direction souhaitée pendant l'opération d'enregistrement.
– Il faut actionner longuement (> 5 s) la touche de scénario souhaitée de la paire de touches jusqu'à ce que la DEL au-dessus de la touche de zone s'éteigne.
Le « scénario » est désormais enregistré et une brève pression sur la touche suffit pour le rappeler.
Une paire de touches permet d'enregistrer et d'appeler 2 « scénarios ».
Comme décrit ci-dessus, tous les scénarios peuvent être ultérieurement modifiés par l'utilisateur.

Inbedrijfstelling

Voor de 1e bediening moet eerst de handzender aan de actuatoren worden gekoppeld.
Volg daarvoor de programmeerstappen in de betreffende bedieningshandleiding Actuator – Inbedrijfstelling.
In ieder de bereiken A, B of C kunnen 5 worden geprogrammeerd. (Voor omschakeling zie bediening.)
Daarna kunnen de afzonderlijke verbruikers worden aangestuurd op de hieronder beschreven wijze.

Belangrijk: Wanneer de programmering is gelukt moet de modusschakelaar (afb. 2 pos. 1) op pos. 3 worden gezet.

Programmering scenario´s

Scenario's kunnen pas worden opgeslagen en opgeroepen wanneer een toetsenpaar (handzender en/of bedieningselement) is gekoppeld aan actuatoren.
– Het gewenste "scenario" wordt ingesteld met verdere, eerder toegewezen toetsen (schakelen, dimmen, jaloezie). Daarvoor moeten de jaloezieën tijdens het opslaan in de gewenste richting bewegen.
– De scenariotoets van het betreffende toetsenpaar wordt lang (> 5 sec.) ingedrukt, totdat de LED boven de bereiktoets uitgaat.
Het "scenario" is nu opgeslagen en kan worden opgeroepen door kort op de toets te drukken.
Per toetsenpaar kunnen 2 "scenario's" worden opgeslagen en opgeroepen.
Alle scenario's kunnen op de hierboven beschreven wijze door de gebruiker worden gewijzigd.

Bedienung Handsender / Operation via manual transmitter / Commande télécommande / Bediening handzender

Nach Programmierung ist ein Zurücksetzen des Betriebsartschalter (Abb. 3) auf Pos. 3 vorzunehmen.

Eine **generelle Umschaltung** zwischen den Bereichen (A, B, C) wird durch Drücken der jeweiligen Taste (ca. 5 sek.) aktiviert. Die gewählte Bereichs-LED leuchtet auf. Sobald sie erlischt, ist der künftige Standardbereich aktiviert.
Die gewünschte Taste/Funktion (1-5) drücken. Die Bereichs-LED leuchtet einmal auf.

Ein **kurzzeitiges Umschalten** zwischen den Bereichen (A,B,C) erfolgt durch kurzes Drücken der jeweiligen Taste. Die Bereichs-LED leuchtet einmal auf. Jetzt kann die gewünschte Taste/Funktion betätigt werden. Erfolgt innerhalb von 5 sek. keine weitere Betätigung schaltet der Bereich automatisch in den voreingestellten Standardbereich zurück.

Alles aus (Abb. 1 Pos 4) schaltet alle verknüpften Beleuchtungsaktoren aus.
– Die LEDs der Bereiche A,B und C blinken einmal als Bestätigung auf.
– Muss zuvor als Schalter programmiert werden (s. "Programmierung")

Nach Programmierung ist ein Zurücksetzen des Betriebsartschalter (Abb. 3) auf Pos. 3 vorzunehmen.

After programming is complete the operating mode switch (Fig. 3) is to be reset to position 3.

A **general switchover** between the areas (A, B, C) is activated by pressing the respective button (approx. 5 seconds). The area LED lights up. As soon as it goes out, the future standard area is activated.
Press the desired button/function (1-5). The area LED lights up once.

A **brief switchover** between areas (A,B,C) is made by pressing the respective button briefly. The area LED lights up once. Now the desired button/function can be activated. If no further activation is made within 5 seconds, the area switches automatically back to the preset standard area.

Everything off (Fig. 1 pos. 4) switches off all connected lighting actuators.
– The LEDs of areas A, B and C flash once as confirmation.
– Must be programmed as switch beforehand (see Programming*)

After programming is complete the operating mode switch (Fig. 3) is to be reset to position 3.

Après la programmation, il faut réinitialiser le commutateur de mode de fonctionnement (fig. 3) et le placer sur la pos. 3.
Une pression sur la touche correspondante (env. 5 s) permet d'activer une **permutation générale** entre les zones (A, B, C). La DEL de la zone sélectionnée s'allume. Dès qu'elle s'éteint, la zone standard ultérieure est activée.
Actionner la touche/fonction (1-5) souhaitée. La DEL de zone s'allume une fois.

Une brève pression sur la touche correspondante permet de **basculer brièvement** entre les zones (A,B,C). La DEL de zone s'allume une fois. Il est désormais possible d'actionner la touche/fonction souhaitée. Si aucune autre action n'est effectuée dans les 5 secondes, la zone standard prédéfinie est automatiquement réactivée.

Tout est éteint (fig. 1, pos 4) éteint tous les actionneurs d'éclairage connectés.
– Les DEL des zones A,B et C clignotent une fois en guise de confirmation.
– Doit se programmer au préalable comme commutateur (voir « Programmation »

Après la programmation, il faut réinitialiser le commutateur de mode de fonctionnement (fig. 3) et le placer sur la pos. 3.

Na de programmering moet de modusschakelaar (afb. 3) weer op pos. 3 worden teruggezet.

Een **algemene omschakeling** tussen de bereiken (A, B, C) wordt geactiveerd door de betreffende toets (ca. 5 sec.) in te drukken. De gekozen bereik-LED gaat branden. Op het moment dat deze weer uitgaat is het toekomstige standaardbereik geactiveerd.
De gewenste toets/functie (1-5) indrukken. De gekozen bereik-LED licht één keer op.

Er wordt **kort** tussen de bereiken (A, B, C) **omgeschakeld** door de betreffende toets in te drukken. De gekozen bereik-LED licht één keer op. Nu kan de gewenste toets/functie worden bediend. Wanneer er binnen 5 sec. geen verdere bediening meer plaatsvindt schakelt het bereik automatisch weer terug naar het vooraf ingestelde standaardbereik.

Alles uit (afb. 1, pos. 4) schakelt alle gekoppelde verlichtingsactuatoren uit.
– De LED's van de bereiken A, B en C knipperen één keer ter bevestiging.
– Moet daarvoor al schakelaar worden geprogrammeerd (zie "Programmering")

Na de programmering moet de modusschakelaar (afb. 3) weer op pos. 3 worden teruggezet.

0073-1-7647

0073-1-7647
27.05.2011

WaveLINE
6780-500 Handsender

SPA **Instrucciones de montaje y manejo**
Lea esta hoja atentamente y guárdela bien

POL **Instrukcja montażu i obsługi**
Proszę dokładnie przeczytać i zachować

RUS **Руководство по монтажу и эксплуатации**
Внимательно прочесть и сохранить

Notas	Wskazówki	Указание
• Este equipo de radio en conexión con otros sistemas de comunicación está homologado solo en el marco de las leyes nacionales. Para la comunicación no se pueden sobrepasar los límites del terreno. El uso adecuado del equipo de radio corresponde a los requisitos de las directivas R&TTE (1995/5/CE). • La distancia entre el emisor y el actor entre sí y entre otros aparatos emisores que también emiten señales de alta frecuencia (p. ej., ordenadores, instalaciones de audio y video) deberá ser como mínimo de 1,0 m. • Tenga en cuenta el alcance máximo para que el emisor y el actor se pueden aprender entre sí. • Si queda poca pila, tras accionar una tecla los LEDs del elemento de control parpadean brevemente de forma rápida y se indica con ello que hay que cambiar la pila dentro de poco tiempo.	• To urządzenie radiowe wolno stosować w połączeniu z innymi systemami komunikacji jedynie w ramach krajowych przepisów. Przy komunikacji nie wolno przekraczać granic parceli. Zgodne z przeznaczeniem zastosowanie urządzenia radiowego odpowiada wymogom dyrektywy RTTE (1995/5/WE). • Odległość nadajnika od aktora i od obcych urządzeń nadawczych, emitujących sygnały wysokiej częstotliwości (np. komputer, urządzenia audio lub wideo) powinna wynosić przynajmniej 1,0 m. • Proszę przestrzegać maksymalnego zasięgu radiowego, aby mogło nastąpić samoprogramowanie nadajnika i aktora na siebie. • Przy słabej baterii diody LED elementu obsługowego krótko migają i wskazują przy tym na niezbędną wkrótce wymianę baterii.	• Данное радиоустройство допускается в комбинации с другими коммуникационными системы только в рамках национальных законодательных актов. Коммуникация не должна выходить за рамка земельного участка. Применение радиоустройства по назначению соответствует требованиям директив R&TTE (1995/5/EC). • Расстояние от передатчика до исполнительного устройства и сторонних передатчиков, которые излучают высокочастотные сигналы (например, компьютеров, аудио- и видео-устройств) должно быть не меньше 1,0 м. • Помните о максимальной дальности действия радиоволн, когда выолняете привязку передатчиков к активаторам. • Когда батарея сильно разряжена, при нажатии на органы управления светодиоды в течение непродолжительного времени мигают с повышенной частотой, напоминая о том, что скоро придёт время замены батареи.
No se deshaga de las pilas en la basura doméstica.	Zużytych baterii nie należy usuwać wraz z odpadami z gospodarstwa domowego.	Не выбрасывать отслужившие батареи вместе с бытовыми отходами.
Las pilas defectuosas de litio no pueden ser enviadas por transporte aéreo. En el resto de tipos de transporte se tiene que observar la prescripción especial 188 del acuerdo ADR.	Uszkodzone baterie litowe nie mogą zostać wysyłane frachtem lotniczym. W przypadku innego rodzaju transportu musi zostać uwzględniony przepis specjalny 188 ADR.	Не пересылать дефектные литиевые батареи авиапочтой. При перевозке другими видами транспорта следует соблюдать требования специальной инструкции 188 Европейского соглашения о перевозке опасных грузов (ADR).

Uso	Zastosowanie	Применение
El telemando 6780-500 es un mando a distancia con el que los actores sencillos o dobles de conmutación, atenuación o de persianas pueden ser controlados a distancia.	Nadajnik ręczny 6780-500 jest zdalnym sterowaniem, którym można zdalnie radiowo sterować 1/2-kanałowymi aktorami przełączania, ściemniania i/lub żaluzji.	Переносной пульт 6780-500 представлет собой устройство дистанционного управления, с помощью которого посредством радиосигнала можно управлять одинарными и двойными переключающими активаторами, диммерами и/или активаторами жалюзи.

Datos técnicos	Dane techniczne	Технические характеристики	
Tensión de funcionamiento	Napięcie robocze	Рабочее напряжение	1 x CR 2030; 3 V- 1 x CR2030; 3 В -
Frecuencia de transmisión	Częstotliwość przesyłu	Частота связи	868 Hz 868 Гц
Vida típica de la pila	Typowy Okres użytkowania baterii	Типичный срок службы батареи	≥ 5 años ≥ 5 lat ≥ 5 лет
Gama de temperatura ambiental	Zakres temperatury otoczenia	Диапазон температуры окружающей среды	-5° C – + 45° C
Modo de protección	Rodzaj zabezpieczenia:	Степень защиты	IP 20

Montaje / Conexión	Montaż/podłączenie	Монтаж / подключение
Vista delantera 1 = LED 2 = Rango A, B, C 3 = Teclas de canales 1-5 4 = Todo OFF O = Serie de teclas O I = Serie de teclas I	Widok z przodu 1 = diody LED 2 = obszar A, B, C 3 = klawisze kanałów 1-5 4 = wszystko wył O = rząd klawiszy O I = rząd klawiszy I	Вид спереди 1 = светодиоды (СИД) 2 = диапазон A, B, C 3 = клавиши выбора каналов 1-5 4 = выключить все O = ряд клавиш O I = ряд клавиш I

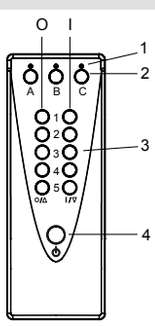

Fig.; Rys.; Рис. 1

Vista trasera
Detalles bajo la placa de cubierta
1 = Interruptor de modo de servicio
Colocar la pila (CR 2030) de conformidad con la figura

Widok z tyłu
Szczegóły pod pokrywą
1 = przełącznik trybu pracy
Włożyć baterię (CR 2030) zgodnie z rysunkiem

Вид сзади
Детали под накладкой
1 = переключатель режимов работы
Установите батарею (CR 2030), как показано на рисунке.

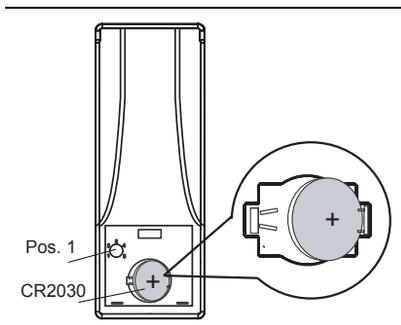

Fig.; Rys.; Рис. 2

Fig.; Rys.; Рис. 3

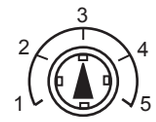

Interruptor de modo de servicio (Fig. 2 pos. 1)
1 = Programa persiana
2 = Programa conmutador
3 = Estándar
4 = Programa atenuación
5 = Programa escena

Przełącznik trybu pracy (rys. 2 poz. 1)
1 = program żaluzji
2 = program przełącznika
3 = standard
4 = program ściemniacza
5 = program sceny

Переключатель режимов работы (рис. 2 поз. 1)
1 = программа жалюзи
2 = программа переключателей
3 = стандарт
4 = программа диммеров
5 = программа сценариев

	Operación telemando	Uruchomienie	Ввод в эксплуатацию
	Antes de la primera puesta en servicio el telemando tiene que ser enlazado con los actores. Siga los pasos de programación del manual de instrucciones del actor - puesta en servicio correspondiente. En los rangos A, B o C se pueden programar 5 canales. (Véase como realizar la conmutación en el apartado Operación.) A continuación, los diferentes consumidores pueden ser controlados como se indica a continuación.	Przed pierwszym uruchomieniem należy skojarzyć nadajnik ręczny z aktorami. Proszę postępować zgodnie z krokami programowania, opisanymi w instrukcji obsług aktora - uruchomienie. W obszarach A, B lub C można każdorazowo zaprogramować 5 kanałów. (Przełączanie - patrz obsługa.) Następnie można sterować poszczególnymi odbiornikami, jak opisano poniżej.	Перед первым использованием необходимо привязать пульт к активаторам. Следуйте описанию программирования из раздела Ввод в эксплуатацию из инструкции по эксплуатации соответствующего активатора. В каждом из диапазонов A, B и C можно запрограммировать по 5 каналов. (Переключение см. в разделе Управление.) Затем каждым источником потребления можно будет управлять так, как это описано ниже.
	Importante: Una vez que la programación se ha realizado con éxito, el interruptor de modo de servicio (Fig. 2 Pos. 1) se tiene que poner en la pos. 3.	**Ważne:** Po dokonaniu programowania należy ustawić przełącznik trybu pracy (rys. 2 poz. 1) na poz. 3.	**Важно:** после успешного программирования установите переключатель режимв работы (рис. 2 поз. 1) в поз. 3.
	Programación escenas Las escenas se pueden guardar y abrir una vez que un par de teclas (telemando y/o elemento de control) se ha enlazado con actores. – La "escena" deseada se ajusta con las teclas asignadas anteriormente (conmutar, atenuar, persiana). Para ello las persianas se tienen que desplazar durante la operación de almacenamiento hacia la posición deseada. – La tecla de escena del par de teclas correspondiente se tiene que pulsar de forma prolongada (> 5 seg.) hasta que el LED sobre la tecla de rango se apaga. La "escena" se ha guardado y se puede abrir al pulsar la tecla brevemente. Se pueden guardar y abrir 2 "escenas" por par de teclas. Todas las escenas también se pueden modificar posteriormente por el usuario tal y como se ha descrito anteriormente.	**Programowanie scen** Sceny można zapisywać i wywoływać po generalnym skojarzeniu pary klawiszy (nadajnik ręczny i/lub element obsługowy) z aktorami. – ·Żądana „scena“ ustawiana jest dalszymi, uprzednio przyporządkowanymi klawiszami (przełączanie, ściemnianie, żaluzje). W tym celu żaluzje muszą podczas programowania przesuwać się w żądanym kierunku. – Przycisk żądanej sceny z danej pary klawiszy należy tak długo (> 5 sek.) naciskać, aż zgaśnie dioda LED. Teraz „scena“ jest zapisana i można ją wywołać krótkim naciśnięciem na klawisz. Dla każdej pary klawiszy można zaprogramować i wywołać 2 „sceny“. Użytkownik może zmienić wszystkie sceny w późniejszym czasie, jak opisano powyżej.	**Программирование сценариев** Сохранять и вызывать сценарии можно только после полной првязки клавишной пары (переносного передатчика и/или органа управления) к активаторам. – Требуемый «сценарий» настраивайте с помощью дополнительных предварительно заданных клавиш (переключение, плавная регулировка, жалюзи). Для этого в время процедуры сохранения жалюзи должны двигаться в нужном направлении. – Нажмите и удерживайте клавишу сценария соответствующей клавишной пары (> 5 сек), пока не погаснет СИД над клавишей диапазона. Теперь «сценарий» сохранён и его можно вызвать кратковременным нажатием клавиши. На каждую клавишную пару можно назначить 2 «сценария» и затем вызывать их. Все сценарии пользователь позднее может изменить вышеописанным способом.

Operación telemando	Obsługa nadajnika ręcznego	Управление переносным пультом
Tras la programación hay que resetear el interruptor de modo de servicio (Fig. 3) en la Pos. 3.	Po zaprogramowaniu należy cofnąć przełącznik trybu pracy (rys. 3) na poz. 3.	После программирования установите переключатель режимов работы (рис. 3) обратно в поз. 3.
Una **conmutación general** entre los rangos (A, B, C) se activa al pulsar la tecla correspondiente (aprox. 5 seg.). El LED seleccionado de rango se enciende. El rango estándar futuro estará activado en cuanto el LED se apague. Pulsar la tecla/función (1-5) deseada. El LED de rango se vuelve a encender.	Aktywacja **generalnego przełączenia** między obszarami (A, B, C) dokonywana jest przez naciśnięcie odpowiedniego klawisza (ok. 5 sek.). Wybrana dioda LED obszaru zaświeca się. Po jej zgaśnięciu przyszły obszar standardowy jest aktywny. Nacisnąć żądany klawisz/funkcję (1-5). Dioda LED obszaru raz zaświeca się.	**Постоянное переключение** между диапазонами (A, B и C) активируется нажатием соответствующей клавиши (удерживайте в течение 5 сек). Загорится СИД выбранного диапазона. Как только он погаснет, будет активирован будущий диапазон по умолчанию. Нажмите требуемую клавишу/функцию (1-5). СИД диапазона мигнёт один раз.
Una **conmutación breve** entre los rangos (A,B,C) se realiza al pulsar brevemente la tecla correspondiente. El LED de rango se vuelve a encender. Ahora se puede accionar la tecla/función deseada. Si dentro de 5 seg. no se realiza ningún accionamiento más, el rango se vuelve a conmutar automáticamente en el rango estándar ajustado previamente.	**Krótkotrwałe przełączenie** między obszarami (A,B,C) odbywa się przez krótkie naciśnięcie odpowiedniego klawisza. Dioda LED obszaru raz zaświeca się. Teraz można uruchomić żądany klawisz/funkcję. Jeśli w przeciągu 5 sek. nie nastąpi kolejne uruchomienie, obszar przełącza się z powrotem na ustawiony wstępnie obszar standardowy.	**Кратковременное переключение** между диапазонами (A, B и C) выполняется кратковременным нажатием соответствующей клавиши. СИД диапазона мигнёт один раз. Теперь можно нажать требуемую клавишу/функцию. Если в течение 5 секунд никаких клавиш не нажато, выполняется автоматический возврат к предварительно заданному диапазону по умолчанию.
Todo desconectado (Fig. 1 Pos. 4) desconecta todos los actores enlazados de iluminación – Los LEDs de los rangos A, B y C parpadean una vez más como confirmación. – Se tiene que programar primero como conmutador (véase "Programación")	**Wszystko wył.** (rys. 1 poz. 4) wyłącza wszystkie skojarzone aktory oświetlenia. – Diody LED obszarów A,B i C migają raz na potwierdzenie. – Należy uprzednio zaprogramować jako przełącznik (patrz "Programowanie")	**Выключить все** (рис. 1 поз. 4) выключает все привязанные активаторы освещения. – В подтверждение один раз мигают светодиоды диапазонов A, B и C. – Должен быть предварительно запрограммирован как перключатель (см. «Программирование»)
Tras la programación hay que resetear el interruptor de modo de servicio (Fig. 3) en la Pos. 3.	Po zaprogramowaniu należy cofnąć przełącznik trybu pracy (rys. 3) na poz. 3.	После программирования установите переключатель режимов работы (рис. 3) обратно в поз. 3.