| | 30.07.2014

ABB-Welcome M

M2304
Videojakelija

ABB-Welcome

1 Turvallisuus 3
2 Käyttötarkoitus 3
3 Ympäristö 3
3.1 ABB-laitteet 3
4 Toiminta 5
4.1 Ohjauselementit 5
4.2 Ohjauselementit 6
5 Tekniset tiedot 7
6 Kiinnitys / Asennus 8
6.1 Sähköteknikkovaatimukset 8
6.2 Yleisiä asennusohjeita 9
6.3 Kiinnitys 10

1 Turvallisuus

Varoitus

Sähköjännite!

Kuoleman ja tulipalon vaara 100-240 V:n jännitteen vuoksi.

– Ainoastaan valtuutetut sähköteknikot saavat suorittaa huoltotöitä 100–240 V:n jännitteellä toimivalla virransyöttöjärjestelmällä!
– Irrota virtajohto pistorasiasta ennen tämän kokoonpanon asennusta ja/tai purkamista!

2 Käyttötarkoitus

M2304 on ABB Welcome M -ovenavausjärjestelmän integroitu osa ja se toimii pelkästään tämän järjestelmän komponenteilla. M2304-laitteen voi kiinnittää helposti upotuskotelon sisään tai pintakiinnityksenä seinään yhdellä ruuvilla.

3 Ympäristö

Huomioi ympäristönsuojelu!

Käytettyjä sähköisiä ja elektronisia laitteita ei saa hävittää kotitalousjätteiden mukana.

– Laite sisältää arvokkaita raaka-aineita, jotka voidaan kierrättää. Hävitä laite sen vuoksi asianmukaisessa keräyspisteessä.

3.1 ABB-laitteet

Kaikissa ABB:n pakkausmateriaaleissa ja laitteissa on merkinnät ja testisinetit oikeaa hävittämistapaa varten. Hävitä aina pakkausmateriaali ja sähkölaitteet osineen valtuutetuissa keräyspisteissä ja jätehuoltoyrityksissä.
ABB-tuotteet ovat lain vaatimusten, erityisesti lakien, jotka koskevat elektronisia ja sähköisiä laitteita, ja REACH-asetusten mukaisia.

(EU-direktiivi 2002/96/EY WEEE ja 2002/95/EY RoHS)
(EU-REACH-asetus ja laki asetuksen käyttöönotosta (EY) nro 1907/2006)

4 Toiminta

4.1 Ohjauselementit

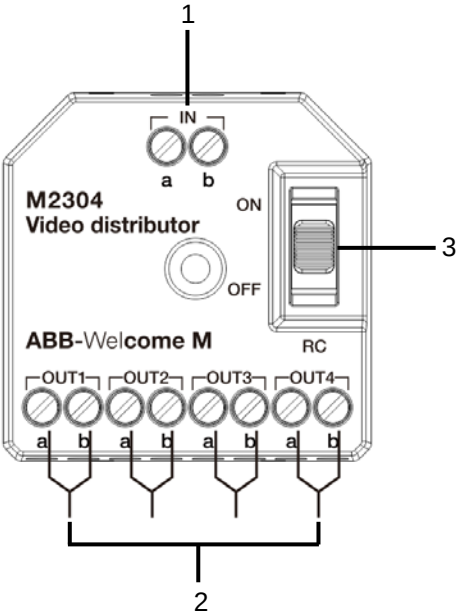

Kuva 1: Ohjauspainikkeiden yleiskatsaus

Nro	Toiminnot
1	**Väylä sisään/ulos**
2	**4 lähtöä sisäyksiköille tai nousujohdoille** **Katso lisätietoja luvusta "**Käyttötilat**".**
3	**Päätevastus ON / OFF (PÄÄLLE / POIS).** Videoasennuksissa tai yhdistetyissä audio- ja videoasennuksissa, kytkin on oltava asetettuna tilaan "RC päälle" linjan viimeisessä laitteessa.

4.2 Ohjauselementit

A. Rakennuksen sisällä videojakelija jakaa videosignaalin 4 haaraan sisäyksikköihin liitettynä.

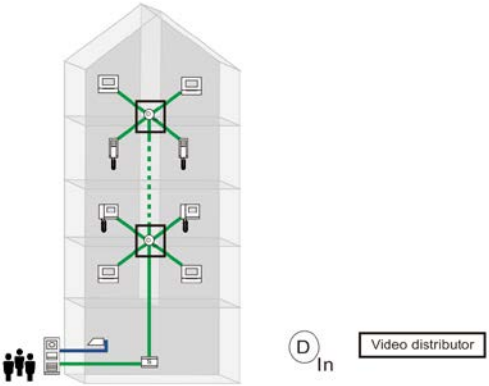

B. Asuinrakennuskompleksissa videojakelijaa voidaan käyttää jakamaan videosignaalia 4 nousujohtoon.

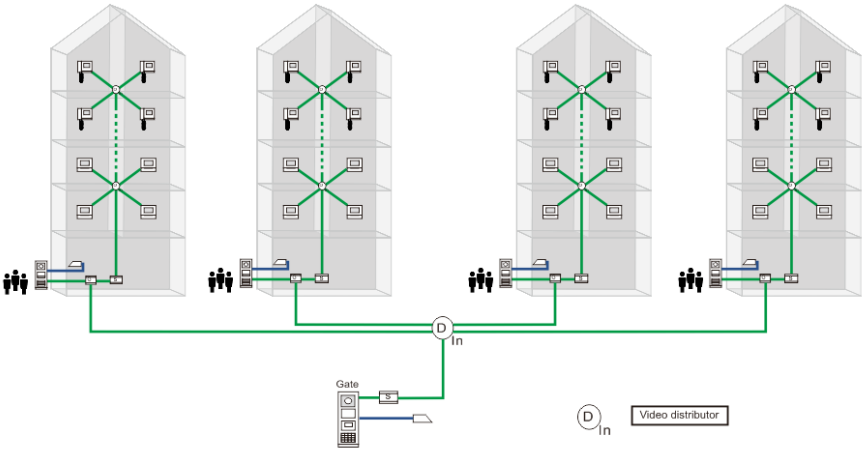

5 Tekniset tiedot

Nimi	Arvo
Käyttölämpötila	-25°C - +55°C
Varastointilämpötila	-40°C - +70°C
Suojaus	IP 20
Yksijohtoiset kiristimet	2 x 0,28 mm² – 2 x 1 mm²
Ohutjohtoiset kiristimet	2 x 0,28 mm² – 2 x 1 mm²
Väylän jännite	20-30 V

6 Kiinnitys / Asennus

Varoitus

Sähköjännite!

Kuoleman ja tulipalon vaara 100-240 V:n jännitteen vuoksi.

– Matalajännite- ja 100–240 V:n kaapeleita ei saa asentaa yhdessä tasa-asennettuun pistorasiaan!
  Oikosulun sattuessa on vaara 100-240 V:n kuormasta matalajännitelinjassa.

6.1 Sähköteknikkovaatimukset

Varoitus

Sähköjännite!

Voit asentaa laitteen vain, mikäli sinulla on välttämätön sähköteknikon tietämys ja kokemus.

- Väärä asennus vaarantaa oman ja sähköisen järjestelmän käyttäjän hengen.
- Väärä asennus voi aiheuttaa vakavaa vahinkoa omaisuudelle, mm. tulipalon.

Välttämätön minimiasiantuntijatietämys ja vaatimukset asentamiselle ovat seuraavat:

• Käytä "viittä turvallisuussääntöä" (DIN VD E 0105, EN 50110):

1. irrota laite verkkovirrasta,
2. varmista, ettei laitetta liitetä uudelleen verkkovirtaan,
3. varmista, ettei laitteessa ole jännitettä,
4. liitä maadoitus,
5. peitä tai eristä lähellä toisiaan olevat jännitteiset osat.

- Käytä sopivaa henkilökohtaista suojavaatetusta.
- Käytä ainoastaa soveltuvia työkaluja ja mittauslaitteita.
- Tarkista jakeluverkon tyyppi (TN-järjestelmä, IT-järjestelmä, TT-järjestelmä) varmistaaksesi seuraavat virransyöttöolosuhteet (klassinen liitäntä maahan, suojamaadoitus, välttämättömät lisätoimenpiteet, jne.).

6.2 Yleisiä asennusohjeita

- Päätä kaikki johdotusjärjestelmän haarat liitetyllä väylälaitteella (esim. sisäyksikkö, ulkoyksikkö, järjestelmälaite).
- Älä asenna järjestelmän ohjainta suoraan kellonmuuntajan ja muiden virtalähteiden viereen (välttääksesi häiriön).
- Älä asenna järjestelmäväylän johtoja yhteen 100–240 V:n johtojen kanssa.
- Älä käytä tavallisia kaapeleita oven aukaisulaitteiden yhdistämisjohdoiksi ja järjestelmäväylän johdoiksi.
- Vältä siltoja ei kaapelityyppien välillä.
- Käytä ainoastaan kahta johtoa järjestämäväylässä 4-ytimisessä tai moniytimisessä kaapelissa.
- Tehdessäsi silmukan, älä koskaan asenna saapuvaa ja lähtevää väylää saman kaapelin sisälle.
- Älä koskaan asenna sisäistä ja ulkoista väylää saman kaapelin sisälle.

6.3 Kiinnitys

M2304-laitteen voi kiinnittää helposti upotuskotelon sisään tai pintakiinnityksenä seinään yhdellä ruuvilla.

Kiinnitys upotuskoteloon

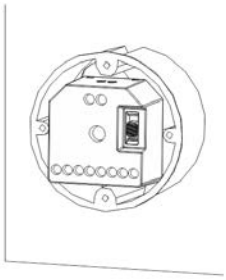

Seinäkiinnitys

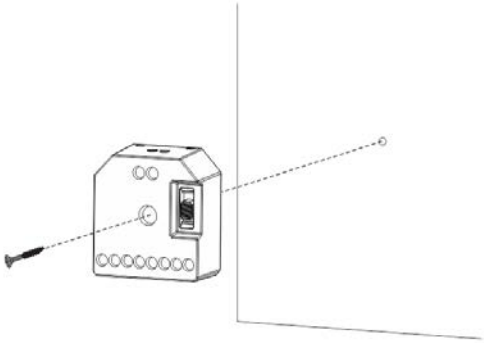

ABB-Welcome

Ilmoitus

Pidätämme oikeudet tehdä milloin tahansa teknisiä muutoksia sekä muutoksia tämän asiakirjan sisältöön ilman edeltävää ilmoitusta.
Yksityiskohtaiset tekniset tiedot, jotka on hyväksyttyjä tilaushetkellä, pätevät kaikkiin tilauksiin. ABB ei ota vastuuta tämän asiakirjan mahdollisista virheistä tai epätäydellisyydestä.
Pidätämme kaikki oikeudet tähän asiakirjaan sekä asiakirjan sisältämiin aiheisiin ja kuvituksiin. Tämän asiakirjan sisältä tai osia siitä ei saa jäljentää, välittää tai antaa kolmannen osapuolen uudelleen käytettäväksi ilman ABB:lta etukäteen saatua kirjallista lupaa.