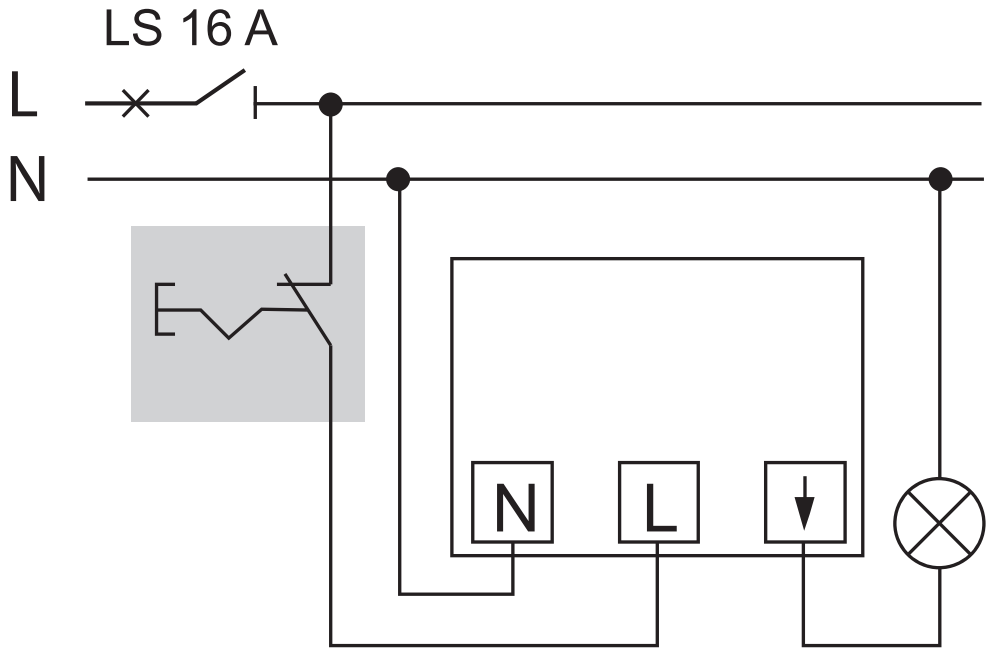
LS 16 A
L
N
N
L