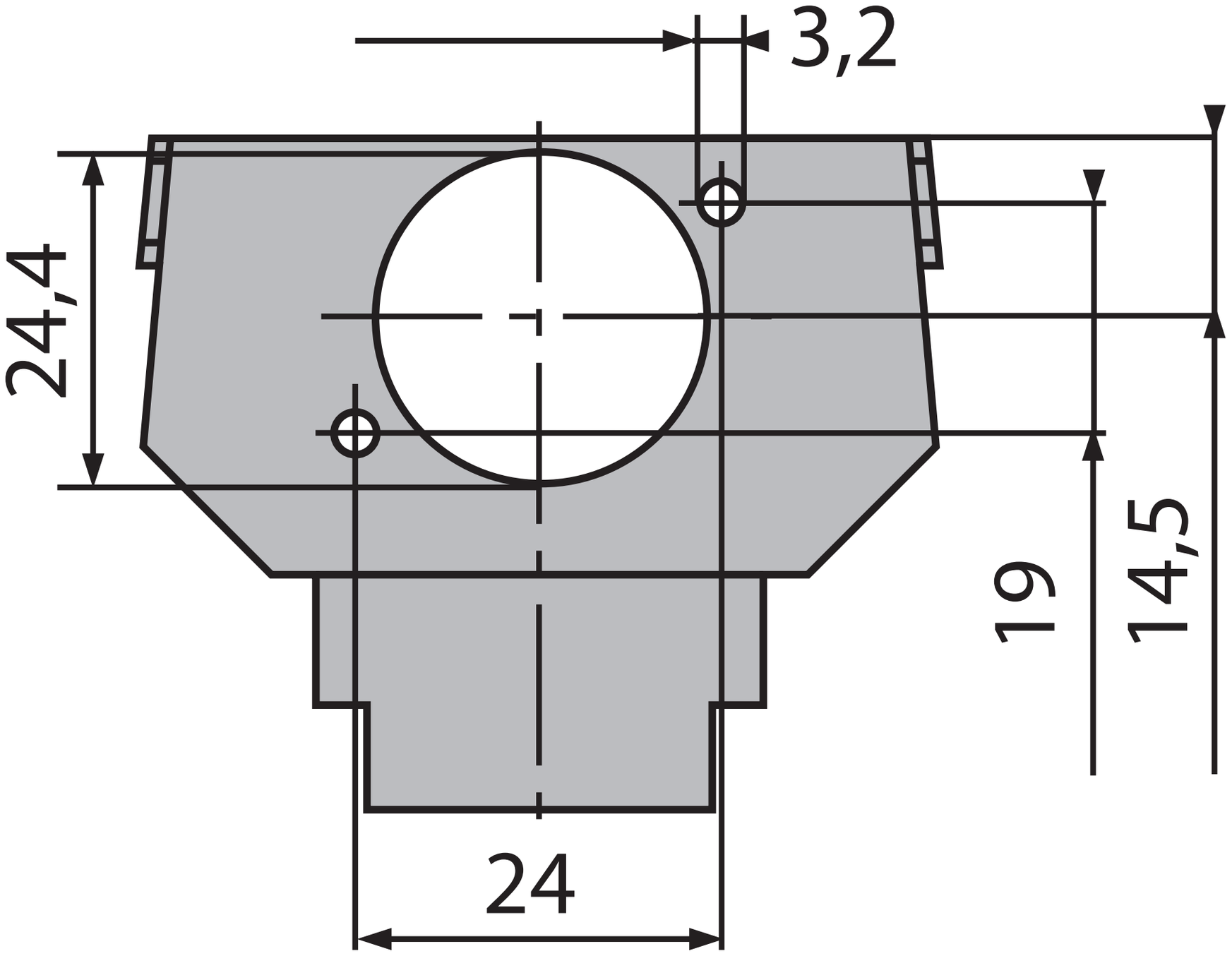
3,2
24,4
19
14,5
24