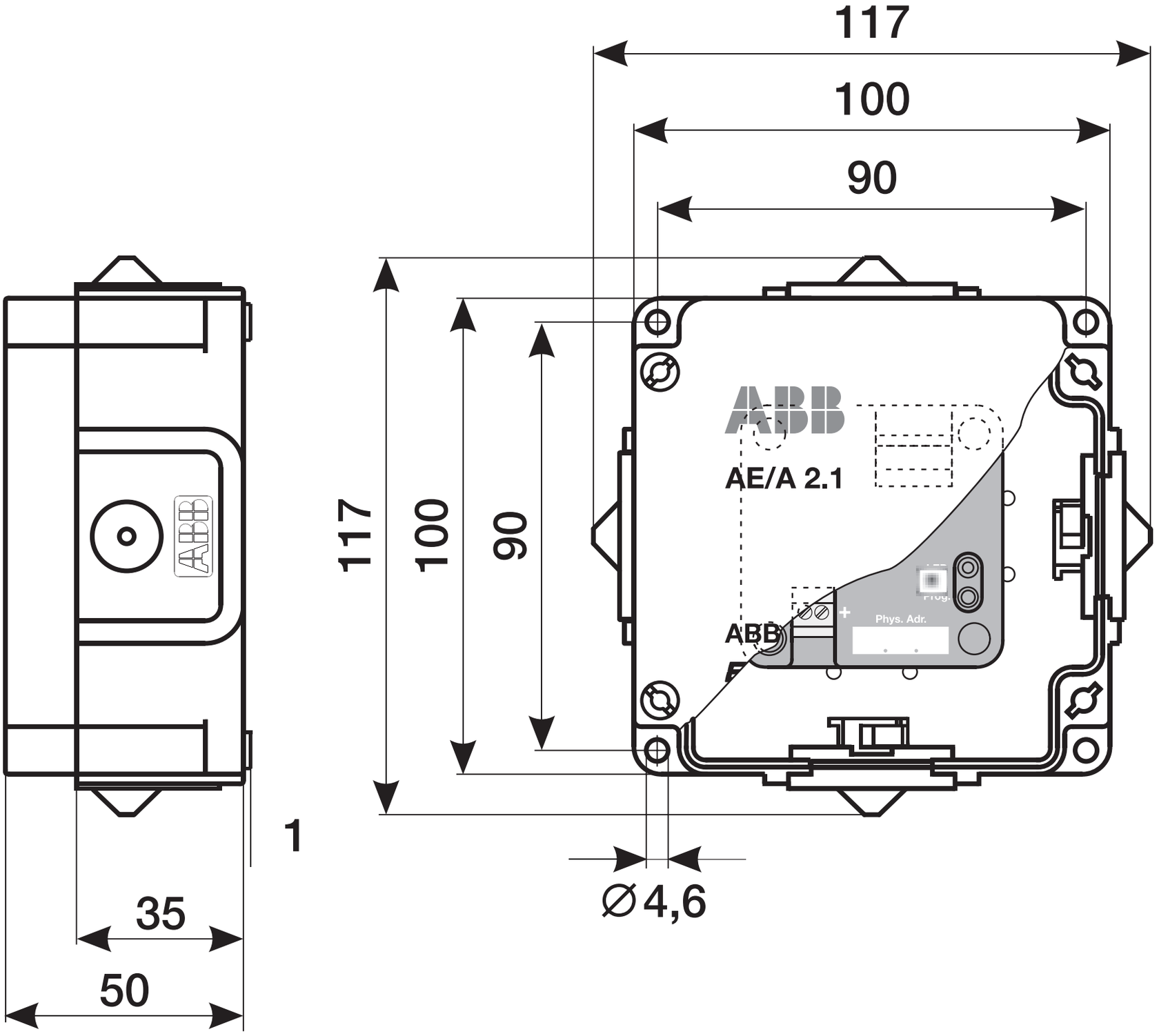
117
100
90
117
100
90
AE/A 2.1
ABB
Phys. Adr.
1
35
50
∅4,6