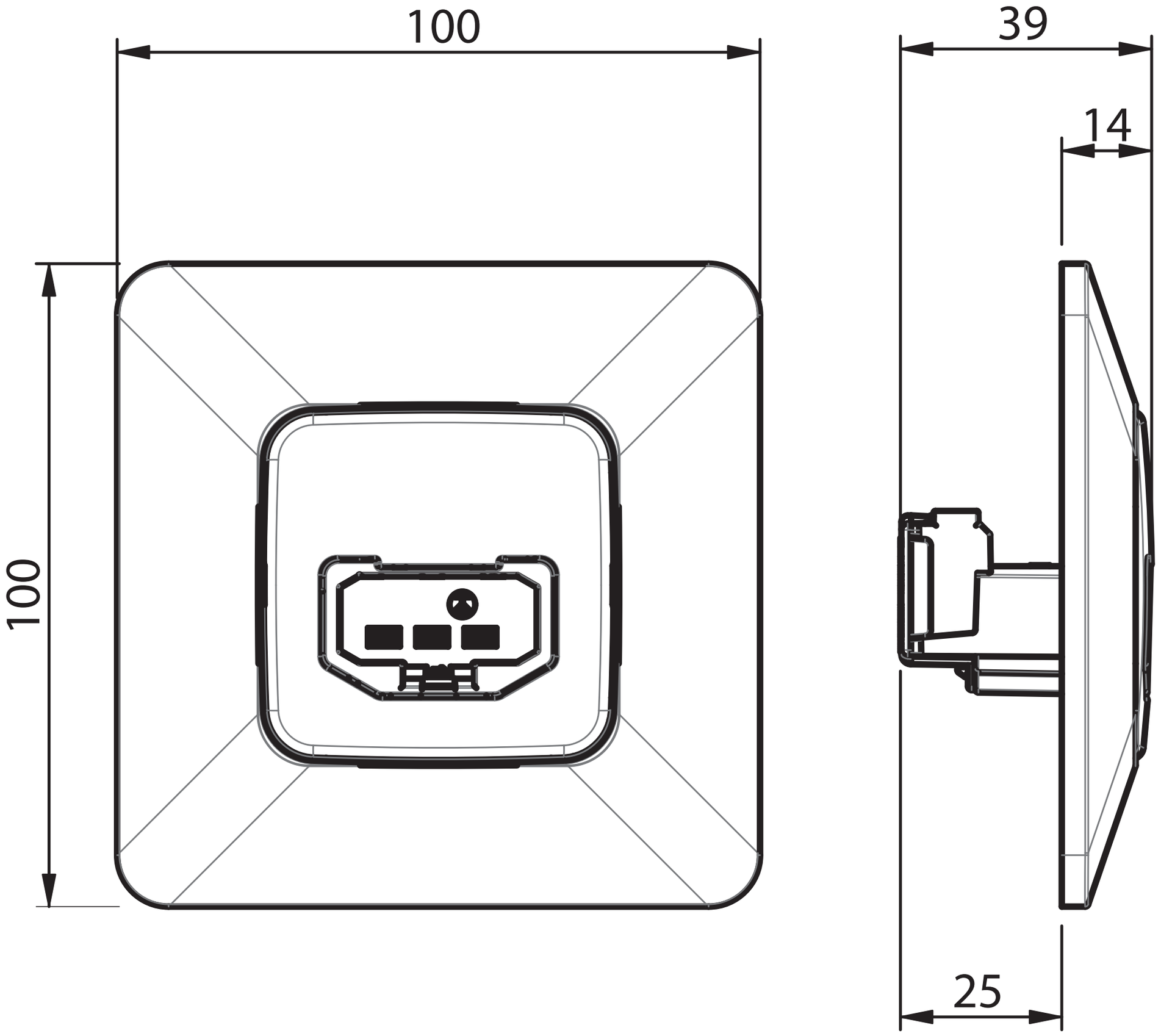
100
100
39
14
25