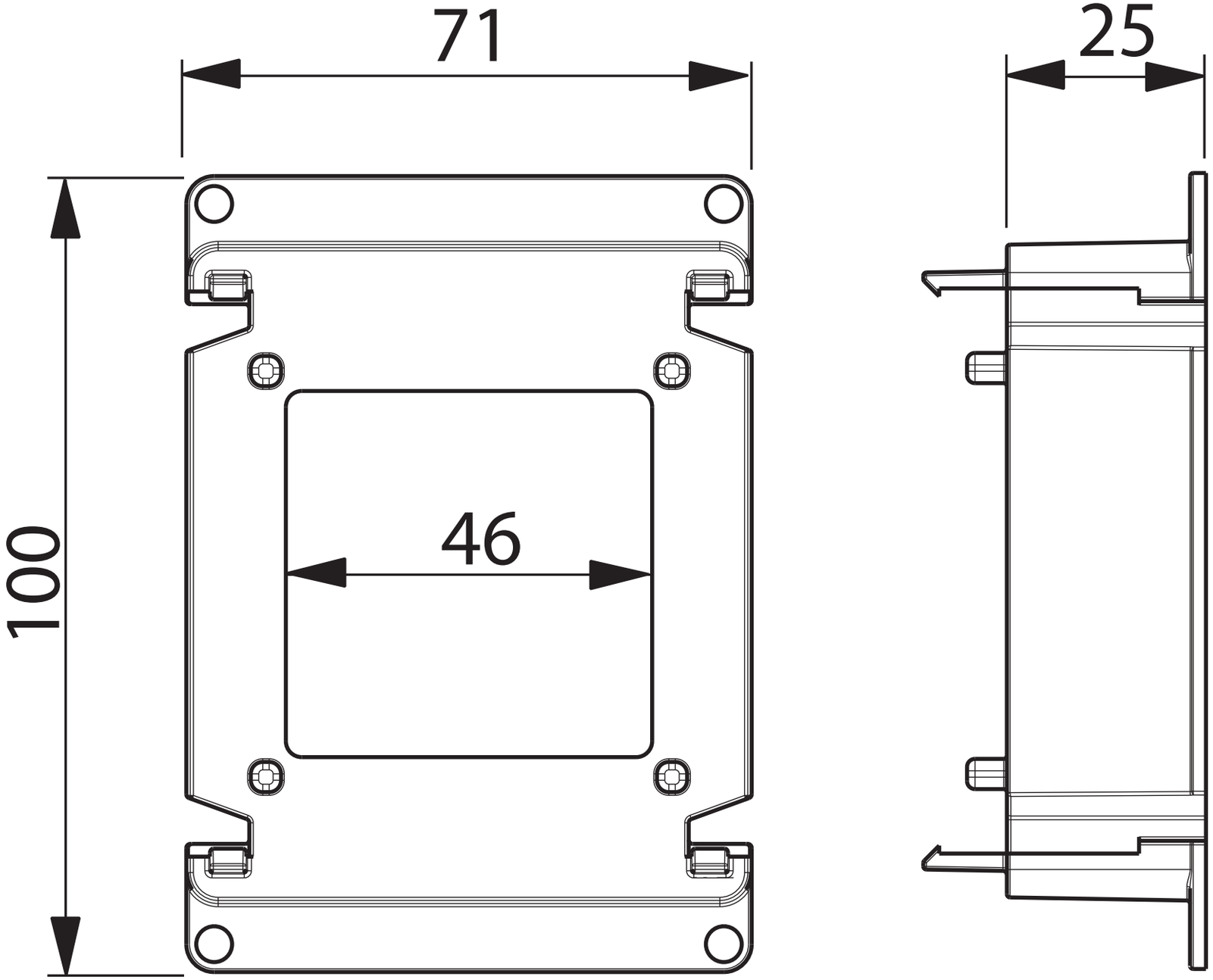
71
25
100
46