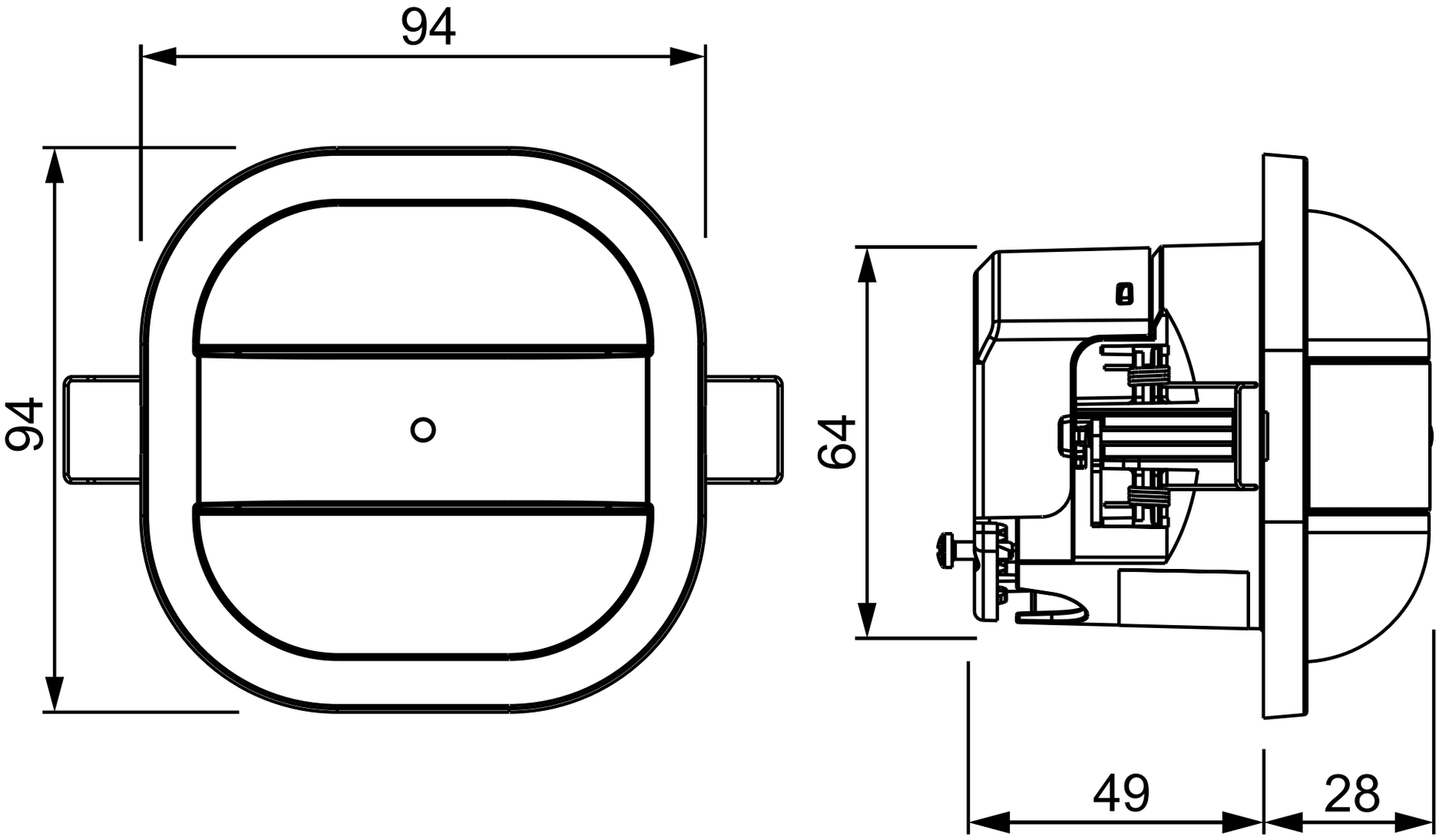
94
94
64
49
28