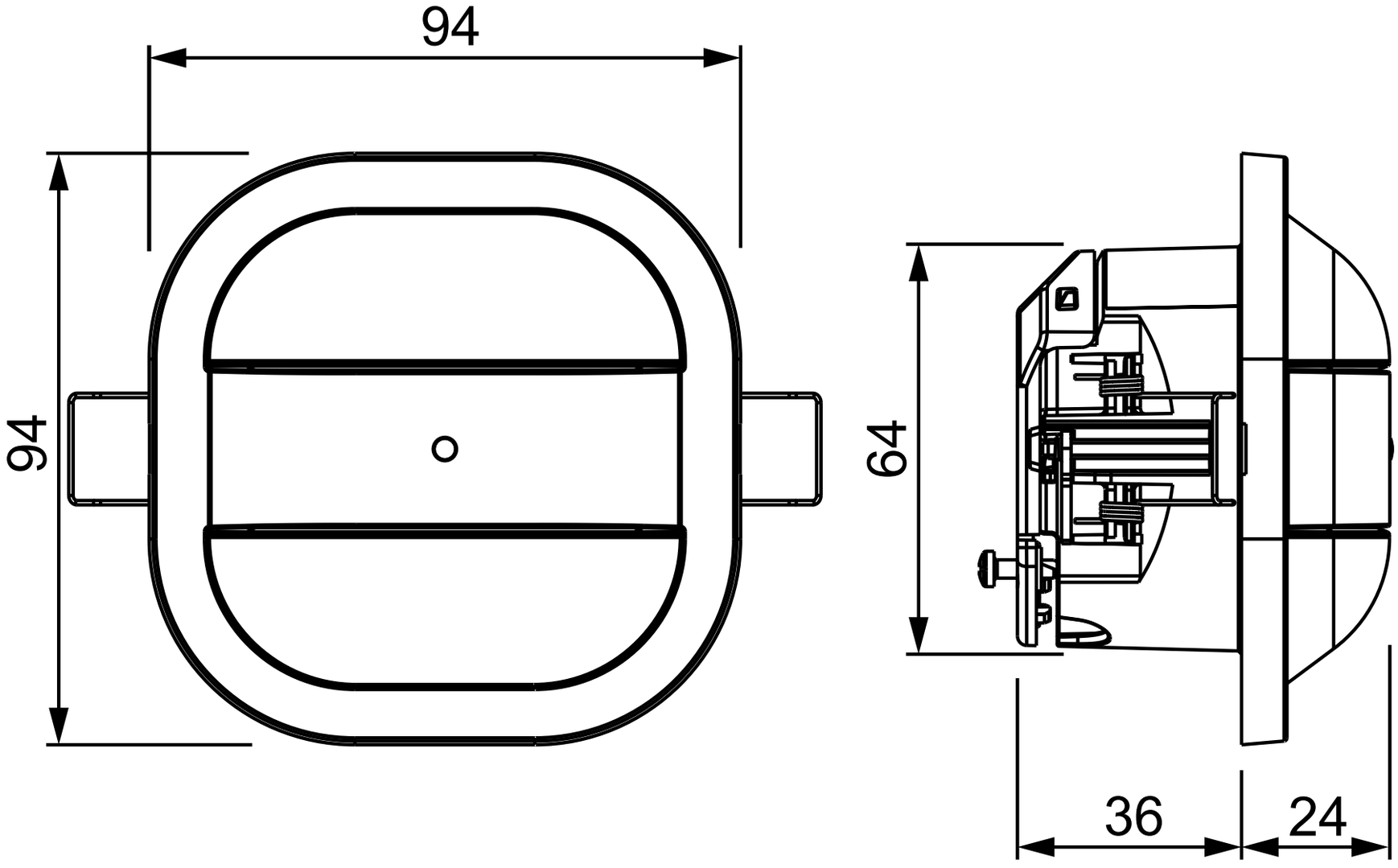
94
94
64
36
24